TPBE15

Transformador de Potencial
Classe 15kV - Uso Externo

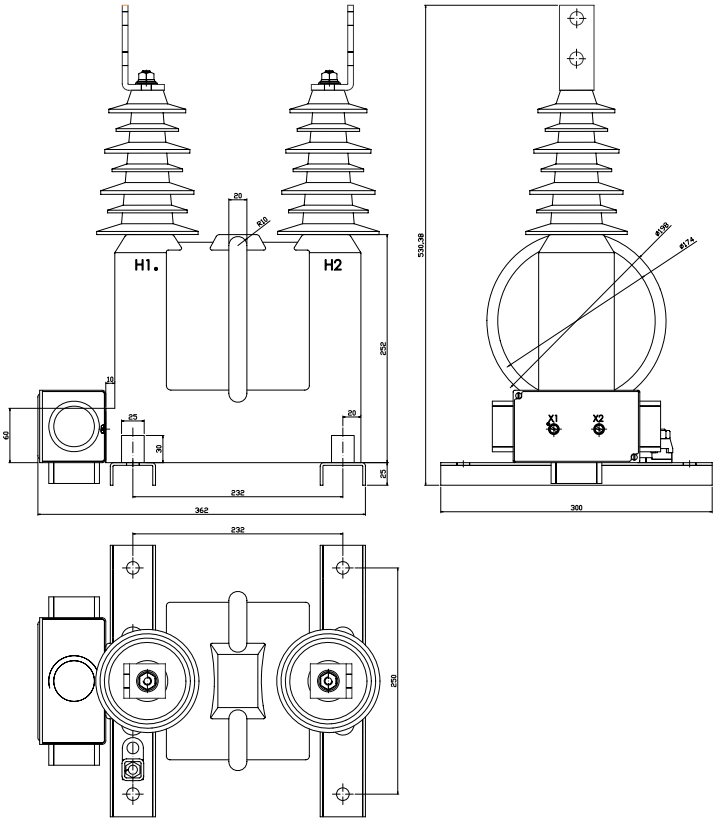

Transformador de Potencial - 15KV	
Modelo	TPBE-15
Classe de Tensão	15kV
Exatidão	0,3 P 75 / 1,2 P 200
Tensão Primária*	2200V a 13800V
Tensão Secundária*	115√3 - 110V - 115V - 220V - 230V
Nível de Isolamento (NI)	34 / 95 / - kV ou 34 / 110 / - kV
Potência Térmica*	500 a 1000VA
Descargas Parciais	< 50 pC
Grupo de Ligação*	1 ou 2
Classe de Temperatura	A
Peso	25 Kg
Norma ABNT	NBR6820 NBR6855 NBR10020

* Outros valores sob consulta

Rev.01 Jun/2019

Mult Inst. Controles Elétricos Ltda.
Rua Laguna, 476, Jd. Caravelas
CEP 04728-001 - São Paulo - SP

Fone: 55 11 4659-0066
www.multinst.com.br
vendas@multinst.com.br